典型性能 Features

- 10-15 瓦功率输出（10-15 Watts of Output Power）
- 超宽电压输入（4:1Wide Range Input）
- 长期短路保护，自恢复（Short Circuit Protection ,Automatic Recovery）
- 小型化封装（Small Package）



电气特性 Electrical Specifications

输 入 特 性 Input	Min	Type	Max	Notes
输入电压范围 Input Voltage Range	9V	12V/24V	36V	
	18V	24V/48V	72V	
	66V	74V/110V	160V	40-160V输入加尾缀W
启动延时时间 Start-up Delay Time		10mS		
控制功能 ON/OFF Control		ON		CNT 悬空或接TTL高电平 CNT pin left open or CNT pin connected to TTL logic high
		OFF		CNT 与-Vin 相连 CNT pin is at a logic low
逻辑低 Logic Low			1.2 V	
输入欠压保护 Input. Under-voltage Lockout	6V		9V	9-36V 输入
	13V		18V	18-72V 输入
	50V		66V	66-160V 输入
输 出 特 性 Output	**Min**	**Type**	**Max**	**Notes**
输出电压精度 Set point Accuracy		±1%	±3%	一路
		±3%	±5%	二路
负载效应 Load Regulation		±0.5%	±1%	一路
源效应 Line Regulation		±0.2%	±1%	一路
动态响应 Dynamic Response			5%Vo Pk deviation 400μS settling time	50~75% load 50~25% load
温度系数 Temperature Regulation		±0.2%/℃		
输出过流保护 Current Limit Threshold	110%		190%	
短路保护 Short-Circuit Protection	长期短路自恢复 Continuous, Automatic Recovery			
综 合 特 性 General	**Min**	**Type**	**Max**	**Notes**
隔离电压 Isolation Voltage	1500Vdc			Input to Output

开关频率 Switching Frequency			300KHz		
平均故障间隔时间 MTBF			2×10^6Hrs		Mil HDBK 217F Tc=25℃
工作壳温 Case Temperature	工业级	-40℃		+90℃	
	AD、AG 级	-40℃		+100℃	
	AHII 级	-55℃		+105℃	
储存温度 Storage Temperature		-55℃		+125℃	
相对湿度 Relative Humidity		10%		90%	
管脚焊接温度 Pin Solder Temperature				250℃	Wave Solder <10S
手工焊接时间 Hand Soldering Time				5S	Iron Temperature 425 ℃
传导 Conducted Emission		GB9254/CISPR22/EN55022 Class B（推荐电路见图）			
静电放电 Electrostatic Discharge		GB17626/EN61000-4-2 Contact ±6KV air ±8KV perf. Criteria A			
浪涌抗扰度 Surge Immunity		GB17626/EN61000-4-5 ±2KV（推荐电路见图） perf. Criteria A			
脉冲群抗扰度 Electrical Fast Transient		GB17626/EN61000-4-4 ±2KV（推荐电路见图） perf. Criteria A			

产品列表

型号 Models	输入电压范围 Input Voltage Range	输出电压 （Vdc） Output Voltage	输出电流（A） Output current	纹波噪声(mv) Ripple and noise	典型效率 Efficiency	容性负载（μF） Max.Capacitor Load
WSD10-24S3V3	9-36V	3.3	2.5	50	78%	1000
WSD10-24S5	9-36V	5.05	2.0	50	82%	1000
WSD10-24S9	9-36V	9	1.1	100	83%	680
WSD10-24S12	9-36V	12	0.83	100	84%	470
WSD10-24S15	9-36V	15	0.67	100	84%	470
WSD10-24S24	9-36V	24	0.42	100	86%	220
WSD10-24S48	9-36V	48	0.21	200	82%	100
WSD10-48S3V3	18-72V	3.3	2.5	50	80%	1000
WSD10-48S5	18-72V	5.05	2.0	50	83%	1000
WSD10-48S9	18-72V	9	1.1	100	84%	680

WSD10-48S12	18-72V	12	0.83	100	84%	470
WSD10-48S15	18-72V	15	0.67	100	85%	470
WSD10-48S24	18-72V	24	0.42	100	86%	220
WSD10-48S48	18-72V	48	0.21	200	82%	100
WSD10-110S3V3	66-160V	3.3	2.5	50	80%	1000
WSD10-110S5	66-160V	5.05	2.0	50	82%	1000
WSD10-110S9	66-160V	9	1.1	100	83%	680
WSD10-110S12	66-160V	12	0.83	100	84%	470
WSD10-110S15	66-160V	15	0.67	100	84%	470
WSD10-110S24	66-160V	24	0.42	100	85%	220
WSD10-110S48	66-160V	48	0.21	200	82%	220
WSD10-24D5	9-36V	±5.05	±1.0	50	80%	470
WSD10-24D12	9-36V	±12	±0.42	100	82%	220
WSD10-24D15	9-36V	±15	±0.33	100	82%	220
WSD10-48D5	18-72V	±5.05	±1.0	50	82%	470
WSD10-48D12	18-72V	±12	±0.42	100	84%	220
WSD10-48D15	18-72V	±15	±0.33	100	84%	220
WSD10-110D5	66-160V	±5.05	±1.0	50	80%	470
WSD10-110D12	66-160V	±12	±0.42	100	83%	220
WSD10-110D15	66-160V	±15	±0.33	100	83%	220
WSD15-24S3V3	9-36V	3.3	3.0	50	80%	1000
WSD15-24S5	9-36V	5.05	3.0	50	82%	1000
WSD15-24S9	9-36V	9	1.67	100	83%	680
WSD15-24S12	9-36V	12	1.25	100	84%	470
WSD15-24S15	9-36V	15	1.0	100	84%	470
WSD15-24S24	9-36V	24	0.62	100	86%	220
WSD15-24S48	9-36V	48	0.31	200	82%	100
WSD15-48S3V3	18-72V	3.3	3.0	50	81%	1000
WSD15-48S5	18-72V	5.05	3.0	50	84%	1000
WSD15-48S9	18-72V	9	1.67	100	86%	680

WSD15-48S12	18-72V	12	1.25	100	87%	470
WSD15-48S15	18-72V	15	1.0	100	87%	470
WSD15-48S24	18-72V	24	0.62	100	87%	220
WSD15-48S48	18-72V	48	0.31	200	87%	100
WSD15-24D5	9-36V	±5.05	±1.5	50	84%	470
WSD15-24D12	9-36V	±12	±0.62	100	86%	220
WSD15-24D15	9-36V	±15	±0.5	100	85%	220
WSD15-48D5	18-72V	±5.05	±1.5	50	85%	470
WSD15-48D12	18-72V	±12	±0.62	100	87%	220
WSD15-48D15	18-72V	±15	±0.5	100	87%	220

■说明：仅列出典型型号，其它型号，请确定功率，输入电压及输出电压，致电我公司。

磁兼容应用（EMC）

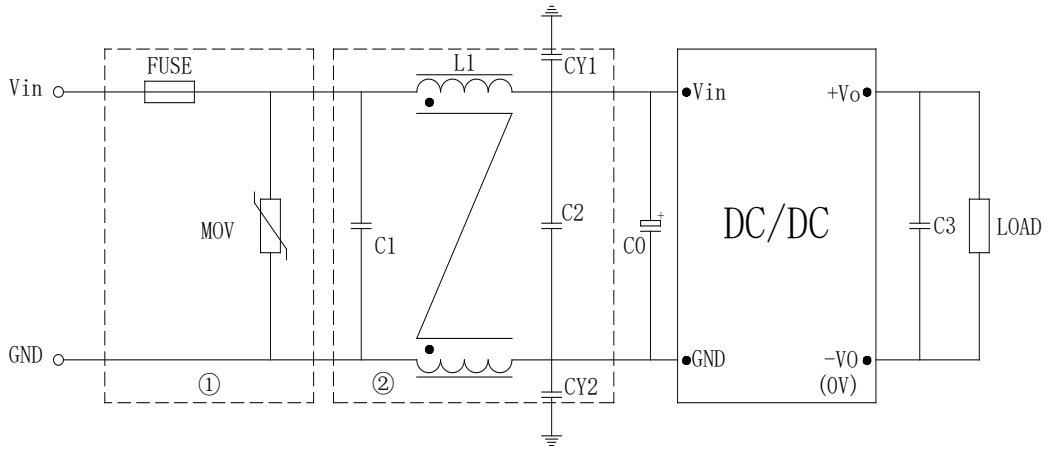

FUSE:推荐采用慢熔型的产品，FUSE 电流选择要考虑高温降额和冲击电流的影响。
MOV:压敏电阻，MOV 可以和保险丝串联应用，防止 MOV 失效。也可以两只 MOV 串联，增加可靠性。
C0 C3:高频电解电容
C1 C2:高频独石电容或者薄膜电容。
LCM:共模电感。具体型号请咨询销售人员。
CY1 CY2:安规 Y2 电容

型号	Vin：24V	Vin：48V	Vin：110V
FUSE	4A 慢熔	2A 慢熔	2A 慢熔
MOV	14D101K	14D101K	14D201K
C0	100μF/50V	47μF/100V	47μF/250V
C1、C2	4.7μF/50V	2.2μF100V	1μF250V
C3	100μF		
LCM	3mH		
CY1、CY2	4.7nF Y2 安规电容		

输出调节应用（TRIM Function）

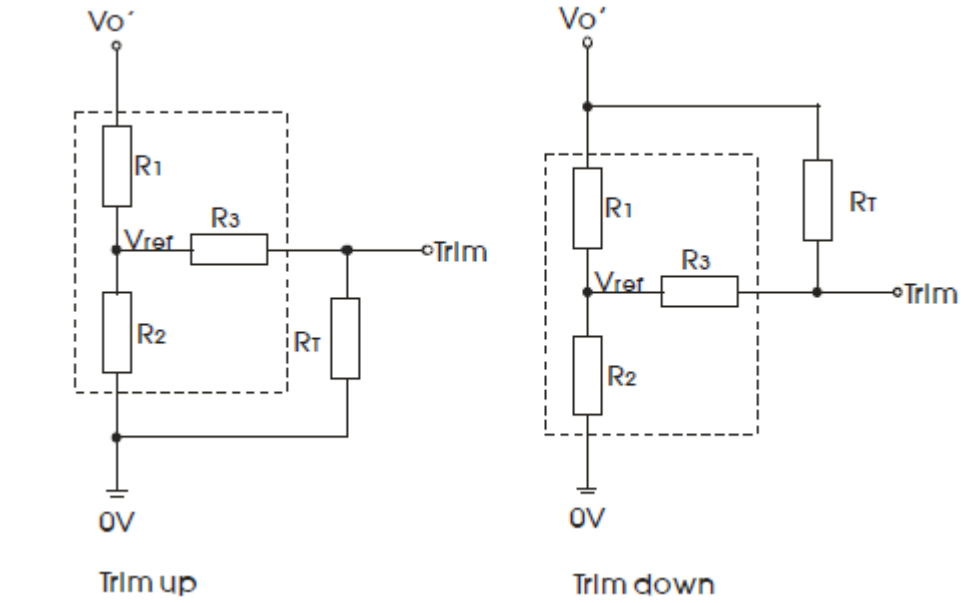

$$up: R_T = \frac{TR_2}{R_2 - T} - R_3 \qquad T = \frac{Vref}{Vo'-Vref}.R_1 \text{(调高电压)}$$

$$down: R_T = \frac{TR_1}{R_1 - T} - R3 \qquad T = \frac{Vo'-Vref}{Vref}.R_2 \text{（调低电压）}$$

Vout（V）	R1(KΩ)	R2(KΩ)	R3(KΩ)	Vref(V)
3.3	3.32	2.0	8.2	1.24
5	2.55	2.49	8.2	2.5
9	6.49	2.49	10	2.5
12	9.53	2.49	12	2.5
15	12.5	2.49	15	2.5
24	21.5	2.49	20	2.5
28	25.5	2.49	20	2.5
48	45.3	2.49	20	2.5

机械图及管脚说明（Mechanical Chart、Pins）（Unit：mm/ inch）

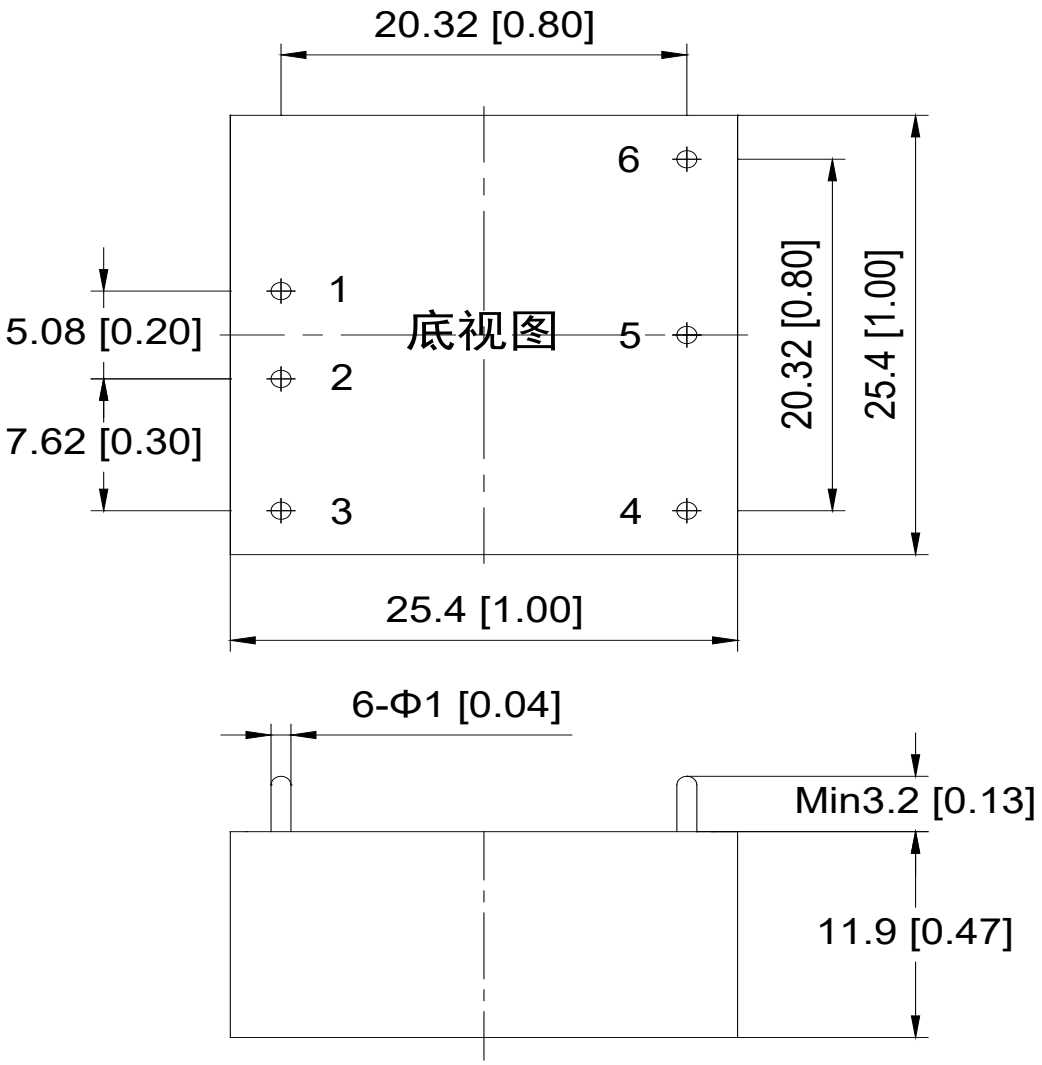

管脚 Pin	1	2	3	4	5	6
单路 Single	+Vin/+	-Vin/-	NP	-Vout/GND	NP	+Vout/Vo1
双路 Dual	+Vin/+	-Vin/-	NP	-Vo2	COM	+Vo1

注:安装定位尺寸公差按 GB/T1804-2000 F 级标准、外型尺寸公差按 GB/T1804-2000 C 级标准。

尾缀为 D1 的机械图

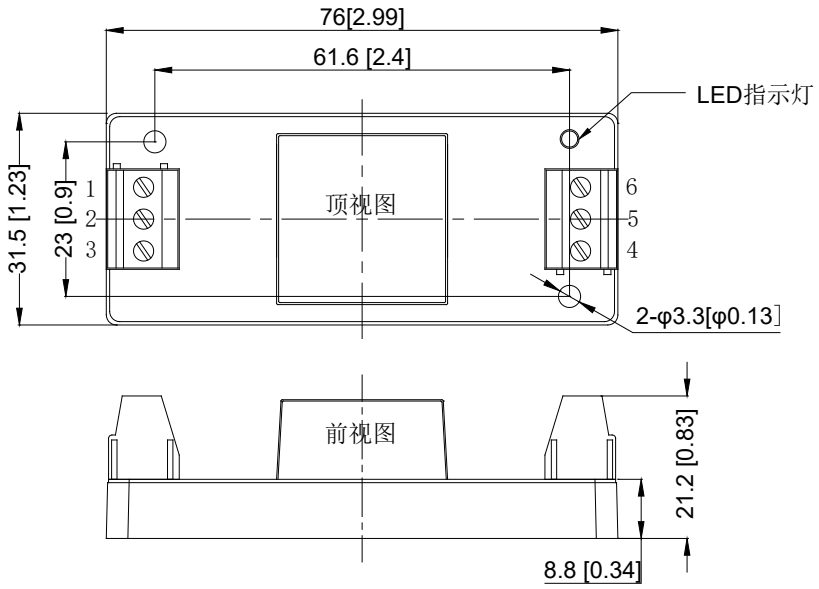

接线线径：24-12**AWG**

紧固力矩：Max 0.4N.m

管脚 Pin	1	2	3	4	5	6
单路	CNT	-Vin	+Vin	+Vo	TRIM	-Vo
双路	CNT	-Vin	+Vin	+Vo	COM	-Vo

尾缀为 D2 的机械图

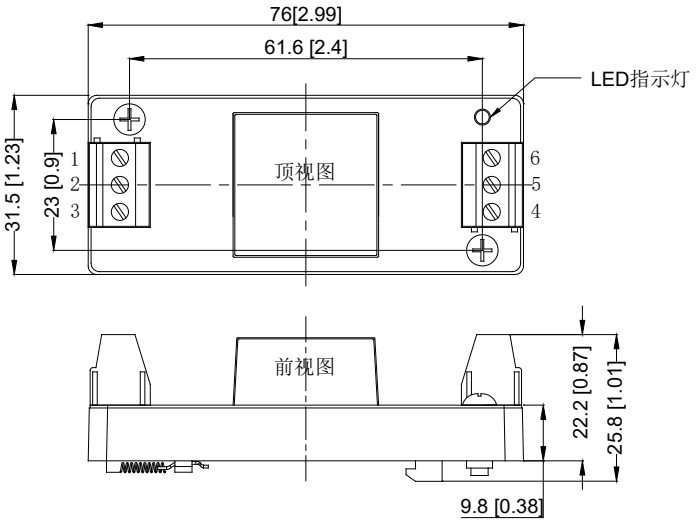

接线线径：24-12**AWG**

紧固力矩：Max 0.4N.m

管脚 Pin	1	2	3	4	5	6
单路	CNT	-Vin	+Vin	+Vo	TRIM	-Vo
双路	CNT	-Vin	+Vin	+Vo	COM	-Vo

注:安装定位尺寸公差按 GB/T1804-2000 F 级标准、外型尺寸公差按 GB/T1804-2000 C 级标准。